REPI02 VASCA RECUPERO ACQUA PIOVANA IN MONOBLOCCO C.A.V. DA MC. 2,5

CON LASTRA DI COPERTURA STANDARD

Dimensioni esterne:

□ copertura pedonale/carrabile auto h=10	cm 125 x 180 x h 150+10 (+sp. ghisa)	(peso 26 + 5 ql)
□ copertura carrabile medio/autocarri h=15	cm 125 x 180 x h 150+15 (+sp. ghisa)	(peso 26 + 8 ql)
□ copertura carrabile 1a categoria h=20	cm 125 x 180 x h 150+20 (+sp. ghisa)	(peso 26 + 11 ql)

A RICHIESTA FORI NELLA VASCA E NELLA LASTRA DI COPERTURA

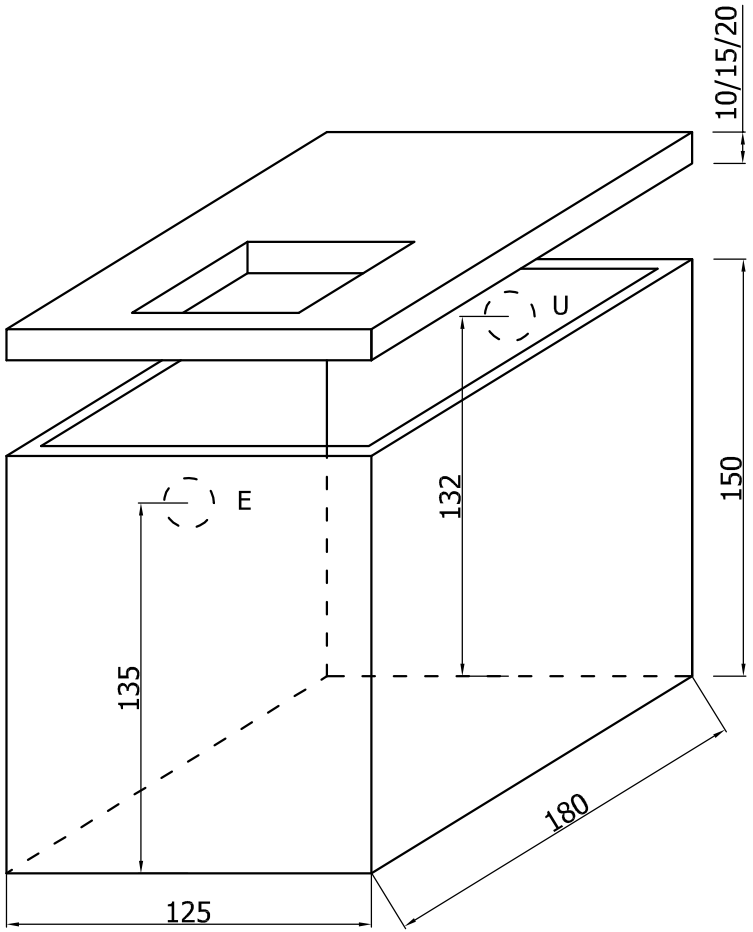

lastra di copertura

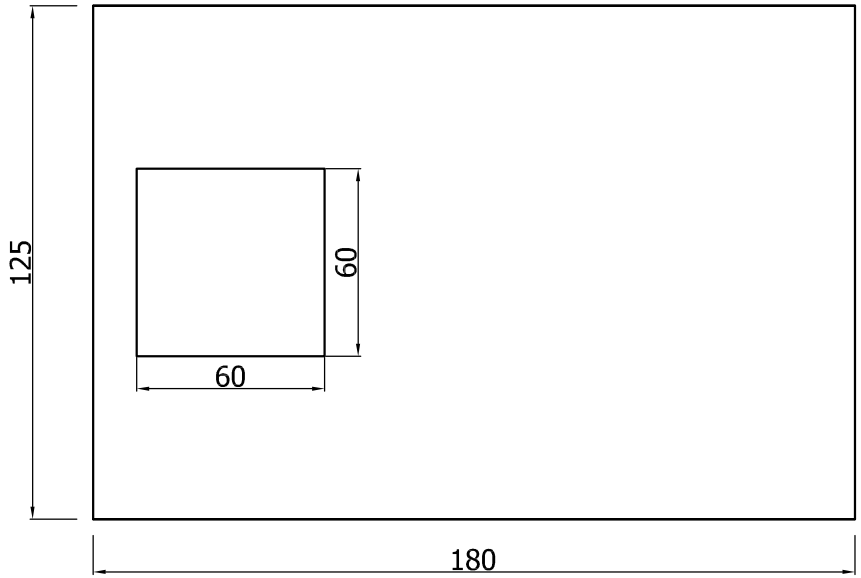

Entrata: impronta ⌀125mm	Uscita: impronta Ø125 mm	Per lo scavo occorre maggiorare le misure di circa 50 cm Sui pesi l'Edil Impianti si riserva una tolleranza del ± 5% Sulle misure l'Edil Impianti (0541/626370) si riserva una tolleranza del ± 2%	Disegnatore
EDIL IMPIANTI 2 S.r.l.	N.B.: Disegno non in scala		