REPI126 VASCA RECUPERO ACQUA PIOVANA IN MONOBLOCCO C.A.V. DA MC. 47,0

CON LASTRA DI COPERTURA STANDARD

Dimensioni esterne:

- □ copertura pedonale/carrabile auto h=10 — cm 246 x 920 x h 250+10 (+sp. ghisa) — (peso 248 + 55 ql)
- □ copertura carrabile medio/autocarri h=15 — cm 246 x 920 x h 250+15 (+sp. ghisa) — (peso 248 + 83 ql)
- □ copertura carrabile 1a categoria h=20 — cm 246 x 920 x h 250+20 (+sp. ghisa) — (peso 248 + 111 ql)

A RICHIESTA FORI NELLA VASCA E NELLA LASTRA DI COPERTURA

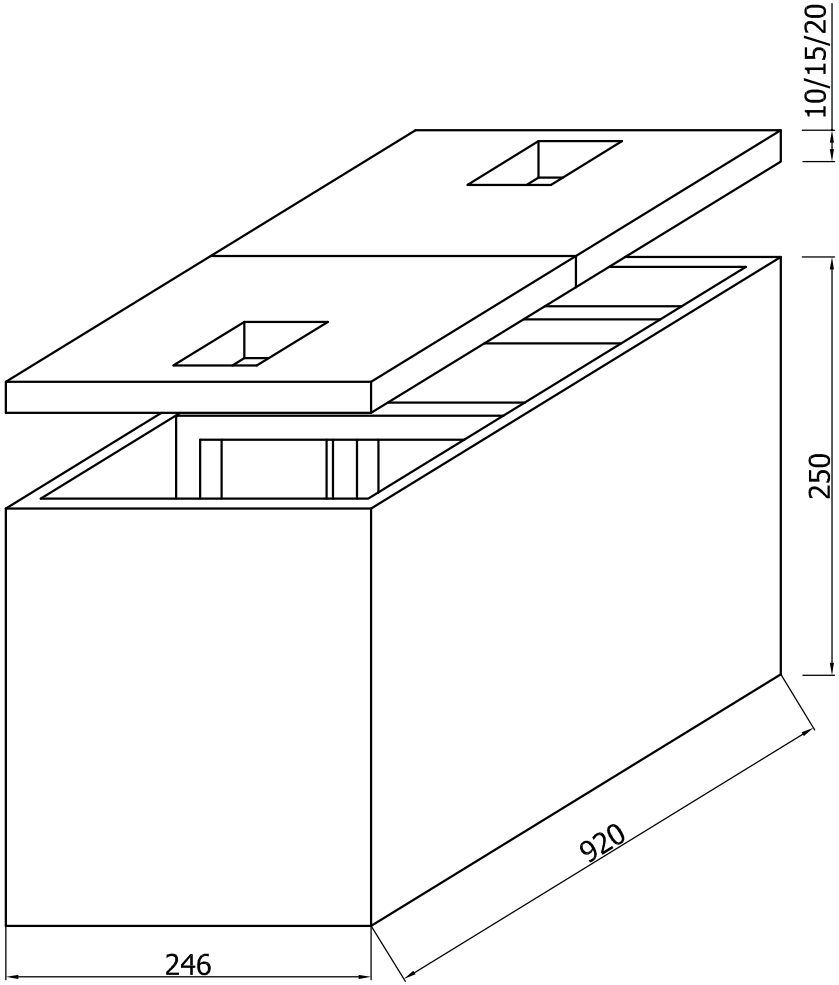

lastra di copertura
divisa in 2 parti

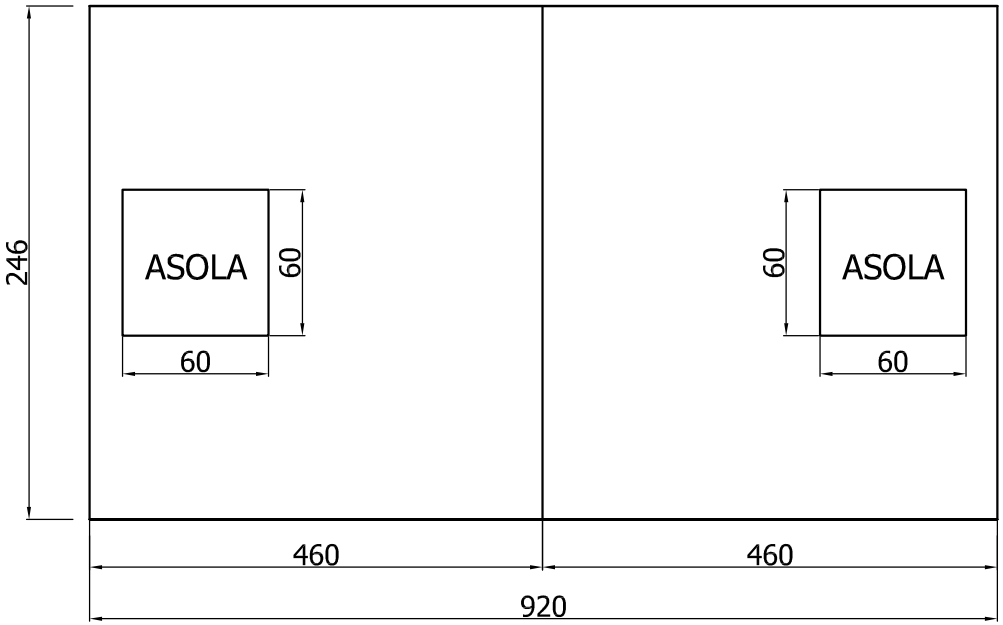

EDIL IMPIANTI 2 s.r.l.	N.B.: Disegno non in scala	Per lo scavo occorre maggiorare le misure di circa 50 cm Sui pesi l'Edil Impianti si riserva una tolleranza del ± 5%	Disegnatore