CENTRALINA DI SOLLEVAMENTO CON PARETI MAGGIORATE
VANO TECNICO

SEZIONE C-C

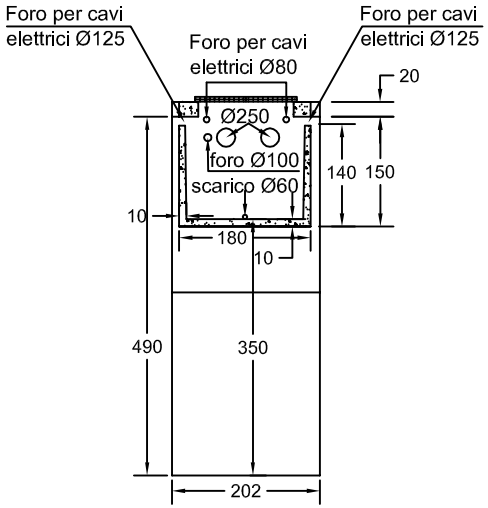

PIANTA

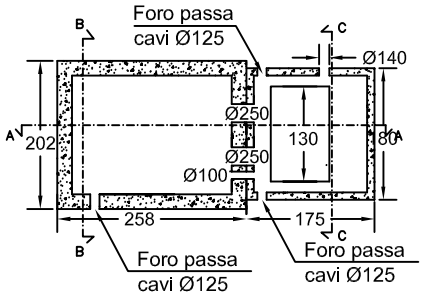

SEZIONE A-A

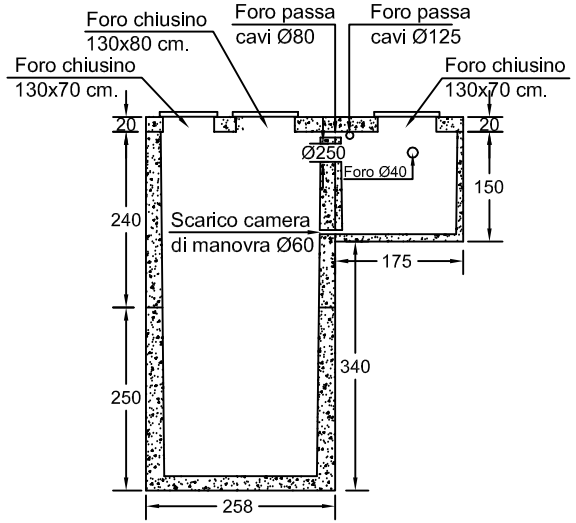

SEZIONE B-B

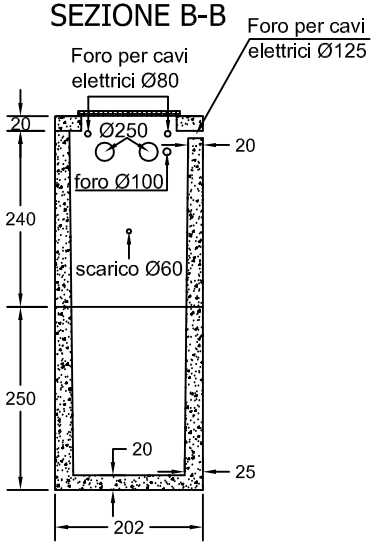

COPERTURA

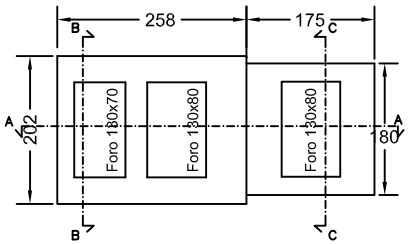

EDIL IMPIANTI Tel. 0541-626370	Art. SOLL_____ - Disegno Scala 1:100 Centralina di sollevamento con pareti maggiorate	Sui pesi si riserva una tolleranza del ± 5% Sulle misure si riserva una tolleranza del ± 2%